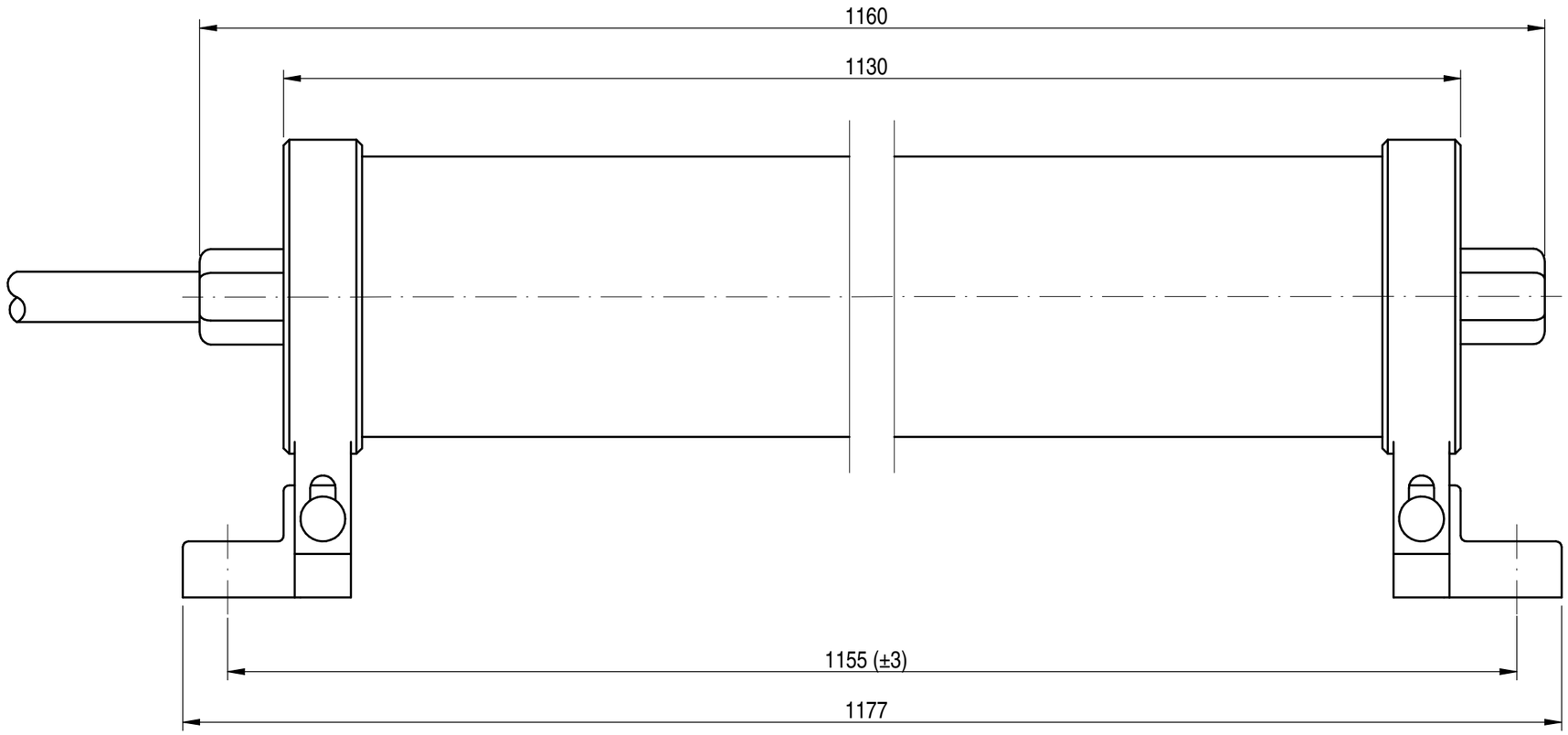
1160
1130
1155 (±3)
1177

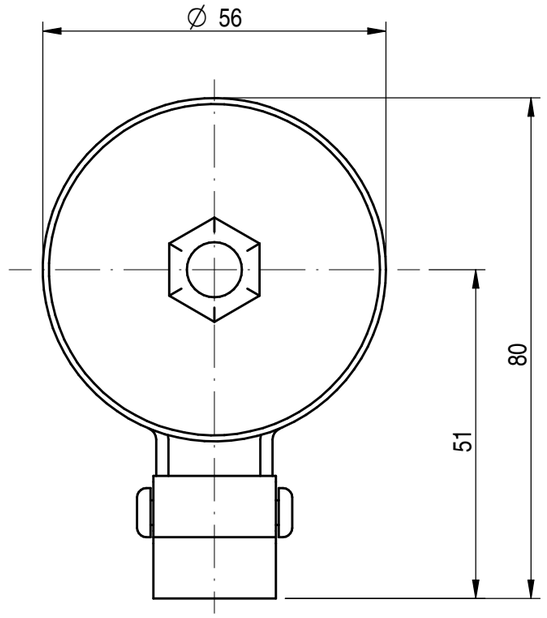
∅ 56
80
51