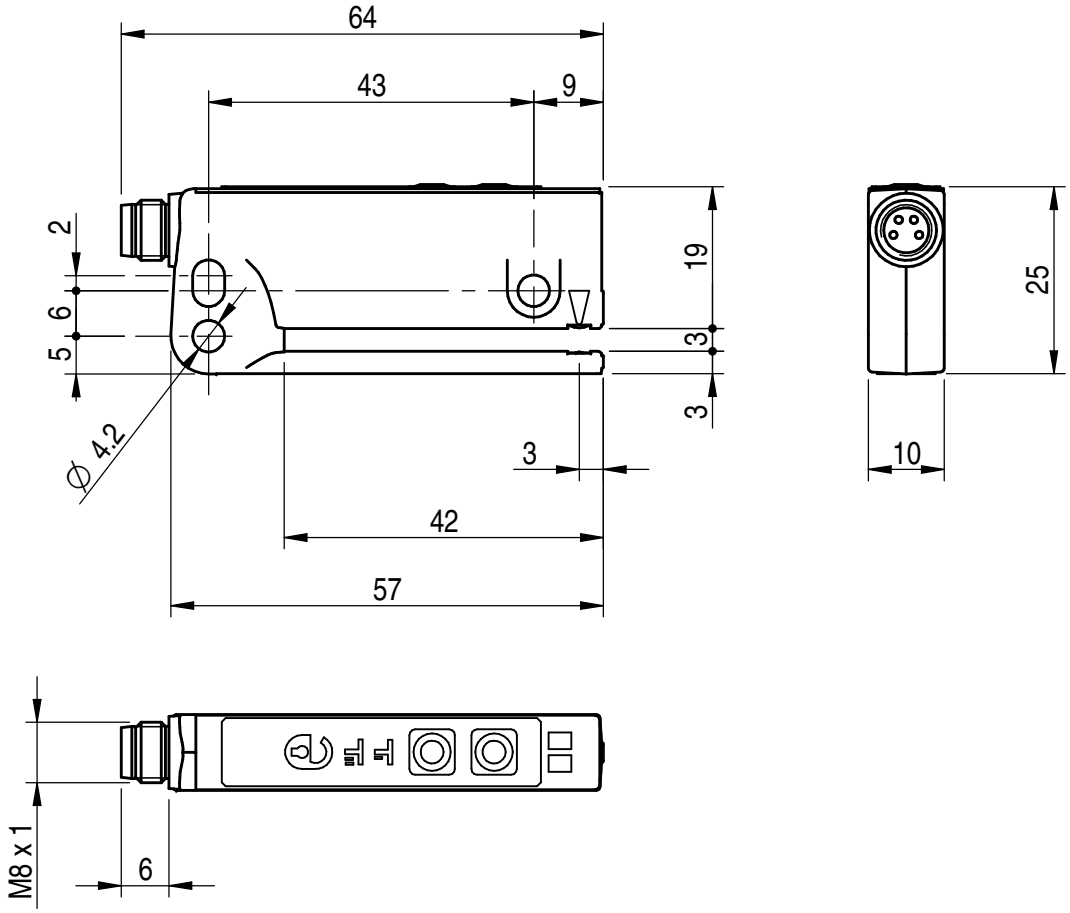
64
43
9
2
6
5
19
3
3
25
10
3
42
57
∅ 4.2
M8 x 1
6