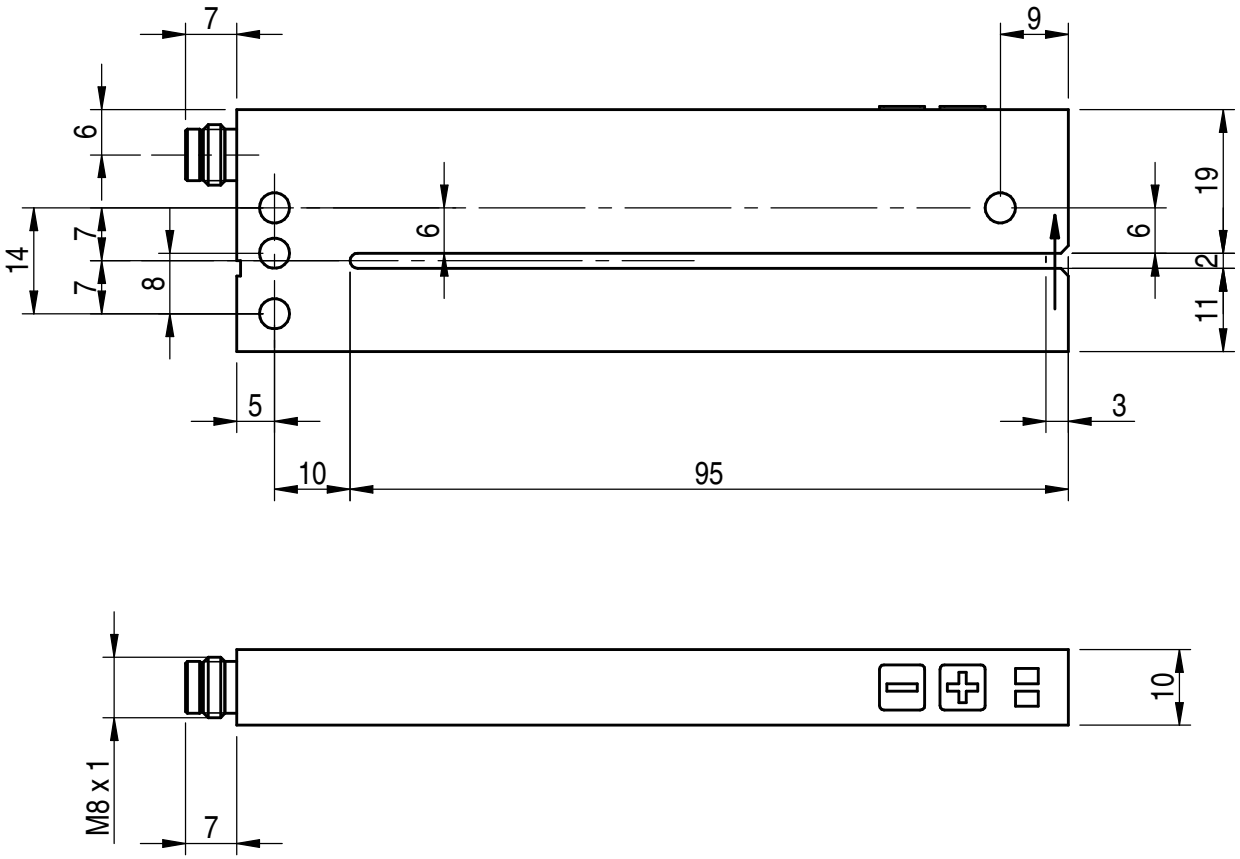
7
9
6
19
14
7
6
6
2
7
8
11
5
3
10
95
10
M8 x 1
7