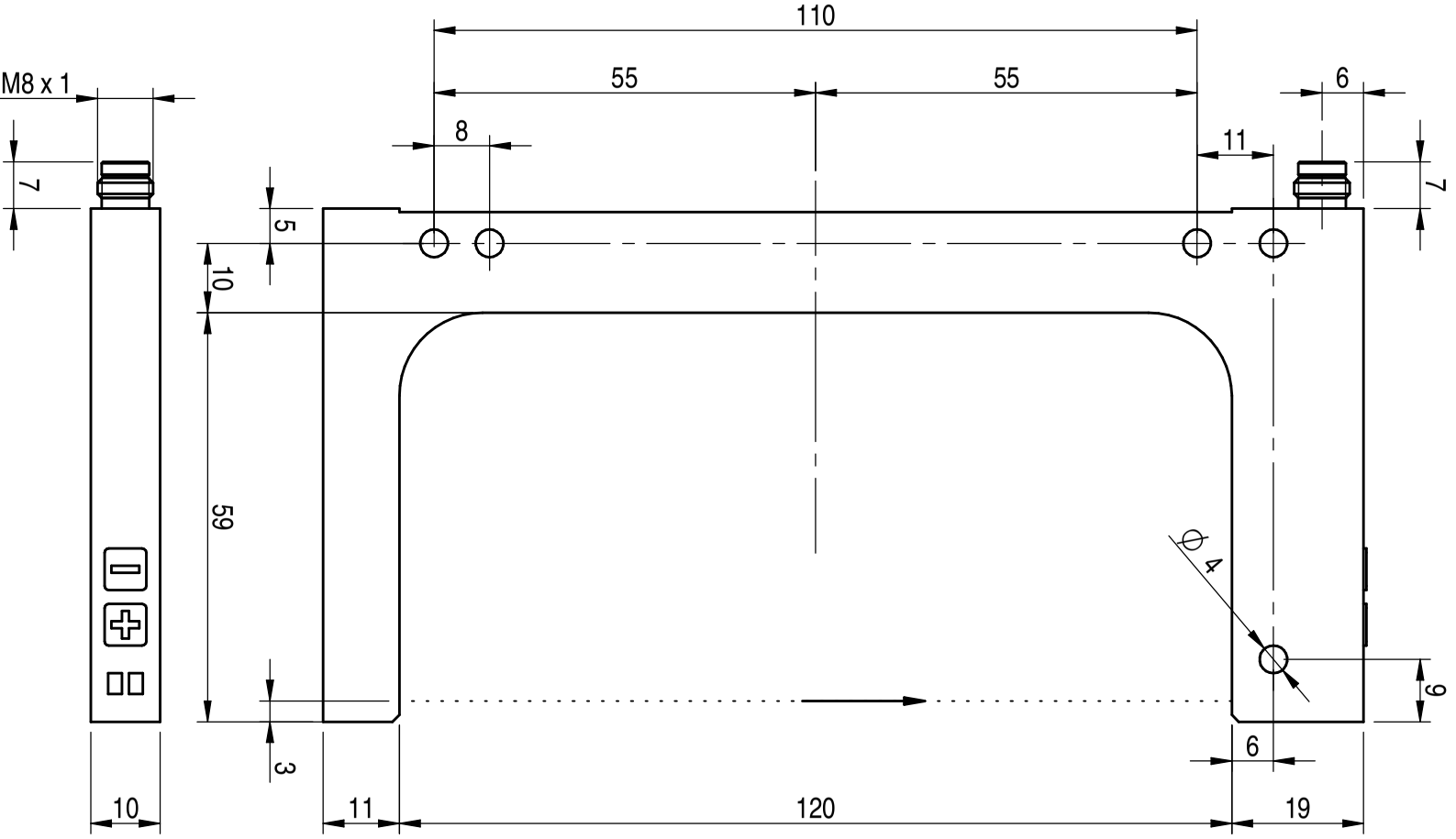
110
55
55
6
M8 x 1
8
11
7
7
5
10
59
Φ 4
9
3
6
10
11
120
19